КСХ-Хаджидимитров ЕООД София, кв.Враждебна, ул. 3-та, 4 тел.: 02/ 943 45 34 www.obkov.com /e-mail: office@obkov.com

SNELLO

Изтегляща кошница за долен ред

Изтегляща система за спестяване на място в кухнята

КСХ-Хаджидимитров ЕООД София, кв.Враждебна, ул. 3-та, 4 тел.: 02/ 943 45 34 www.obkov.com /e-mail: office@obkov.com

видове

на склад

на склад

отличителни черти

- Специално издърпване за тясна основа от 150 до 300 мм
- Чудесно за съхранение на подправки, почистващи материали и бутилки

- Оптимално използва пространството в малки кухни
- Включва релса за кърпи и удобен пластмасов контейнер за кърпи и гъби
- Страхотно решение за тези малки пространства около мивката или готварската печка

- Рафтовете са лесни за сваляне и почистване
- Затворената основа спира течовете и пропадане на малки частици долу
- Движи се плавно и тихо

опции

Нехлъзгаща се постелка

Тази нехлъзгаща постелка спира съдържанието да се движи и пада.

Разделител

Магнитните разделители са удобен за вас начин да организирате пространството и да спрете движението на бутилките.

KSH Hadzhidimitrov
КСХ-Хаджидимитров ЕООД София, кв.Враждебна, ул. 3-та, 4 тел.: 02/ 943 45 34 www.obkov.com /e-mail: office@obkov.com

peka Switzerland

Технически параметри

B= Модул	150/200/300 mm
T= Вътрешна дълбочина	475 mm
H= Вътрешна височина	520 mm

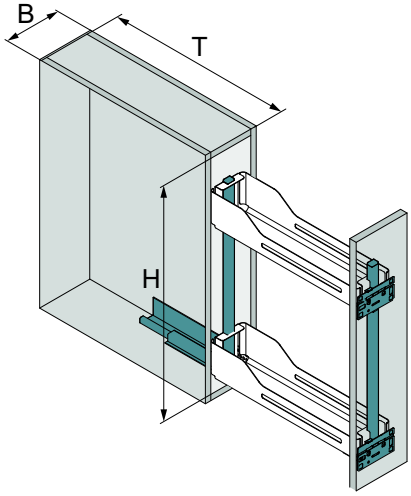

B= Модул	150 mm
T= Вътрешна дълбочина	475 mm
H= Вътрешна височина	660 mm

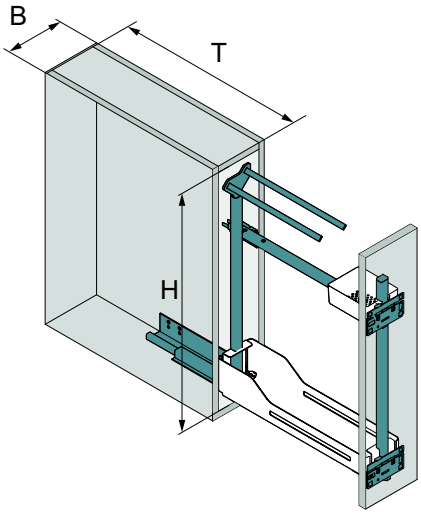

Изтеглящ механизъм долен ред

Бутилиера за долен ред шкафове
Snello Libell с пълно изтегляне Comfort
- включва 2 рафта Libell
- включва Плавно (горе и долу)

- товароносимост: вид 150/200 - 15 kг
- товароносимост: вид 300 - 20 kг

Модул	Покритие	Ширина	Дълбочина	Височина	Код	Цена
150	антрацит	110	475	520	525-200.2441.43	204,00
200		160	475	520	525-200. 2443.43	230,00
300		260	475	520	525-200.2444.43	335,00

Бутилиера за долен ред шкафове с поставка за кърпи Snello Libell с пълно изтегляне Standart

- включва 1 рафт Libell
- поставка за кърпи с неплъзгащо покритие
- контейнер за дребни предмети
- включва Плавно (долу)

- товароносимост: 15 кг

Модул	Покритие	Ширина	Дълбочина	Височина	Код	Цена
150	антрацит	110	475	660	525-200.2445.43	231,00

Подложки с понижено плъзгане за Snello Libell бутилиера с пълно изтегляне

- гумирани от двете страни
- гофрирани
- лесни за сваляне и почистване

Модул	Покритие	Ширина	Дълбочина	Височина	Код	Цена
150	сиво	79	418	1	525-200.1331.18	5,60
200	сиво	129	418	1	525-200.1332.18	7,40
300	сиво	229	418	1	525-200.1333.18	9,70

Подложки магнитни с понижено плъзганеза Snello Libell бутилиера с пълно изтегляне

- магнитни
- лесни за сваляне и почистване

Модул	Покритие	Ширина	Дълбочина	Височина	Код	Цена
150	стридено бяло	67	390	0.5	525-200.1277.57	14,70
200	стридено бяло	105	390	0.5	525-200.1278.57	25,00
300	стридено бяло	205	390	0.5	525-200.1279.57	25,30

Магнитни разделители

- могат да се захващат за рафта (дъното или стените) както и за подложките
- комплект от 4 броя

Модул	Покритие	Ширина	Дълбочина	Височина	Код	Цена
	антрацит	85	26 / 3	90	525-200. 2543.43	55,00